! Deze tekening is gemaakt voor architecturale toepassing. Dit is geen uitvoeringstekening. Bij uitvoering gelden de Schüco verwerkingsvoorwaarden.

BOUWKUNDIGE AANSLUITINGEN 1:10

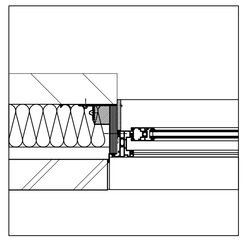

AANSLUITING ZIJ

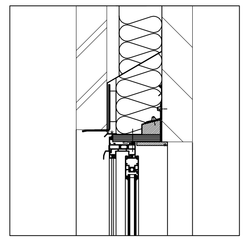

AANSLUITING BOVEN

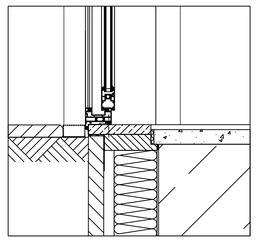

AANSLUITING ONDER

KOZIJNPROFIELEN 1:2

TYPE 1: 1 looprail

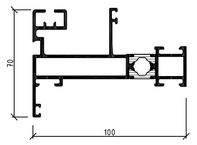

met aanslag

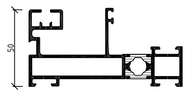

zonder aanslag

TYPE 2: 2 looprails

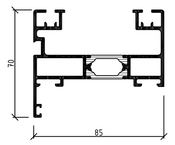

met aanslag

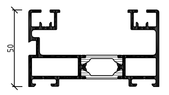

zonder aanslag

TYPE 3: 3 looprails

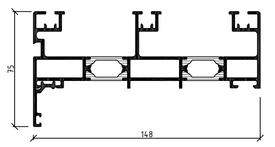

met aanslag

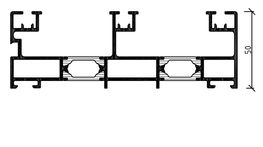

zonder aanslag

VLEUGELPROFIELEN 1:2

ASS 43

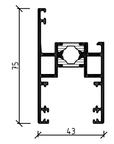

ASS 43 SC

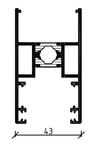

ASS 48

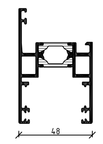

ONTWATERINGSPRINCIPE 1:2

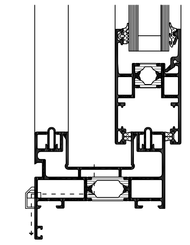

ONTWATERINGSKAPJE

OPTIE 1:2

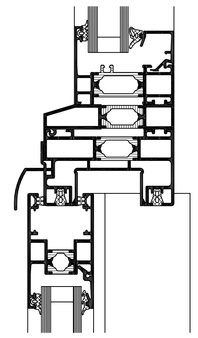

MET ADAPTERPROFIEL
EN BOVENLICHT AWS 65

TYPE 1A - ASS 43

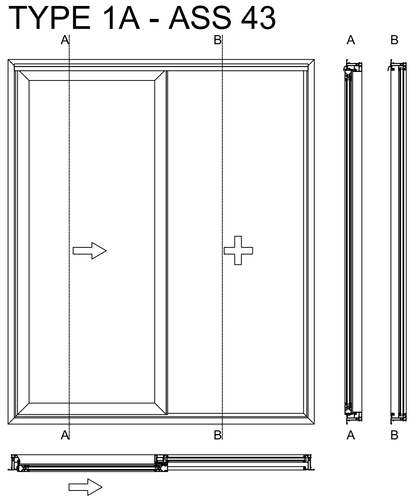

TYPE 1B

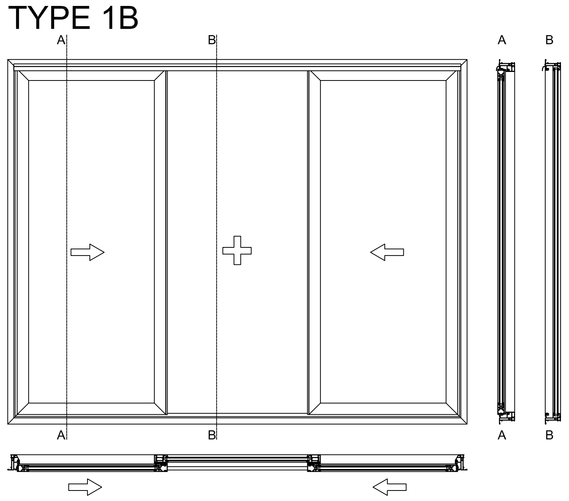

TYP 1D

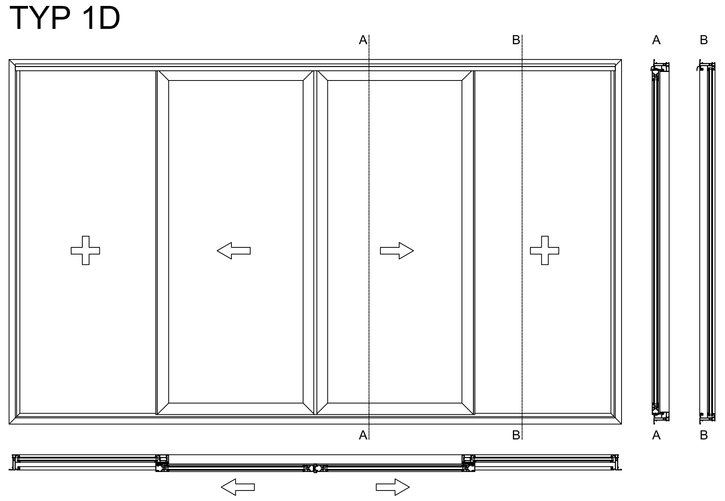

TYPE 1A - ASS 43 SC

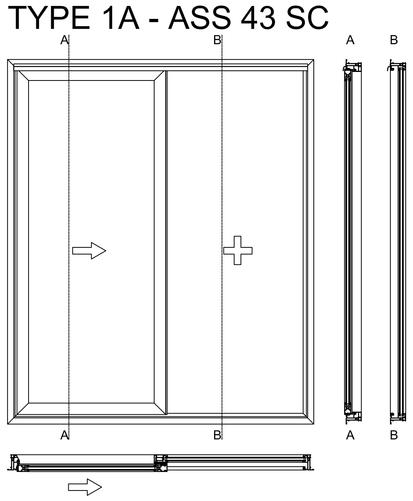

TYPE 1A - ASS 48

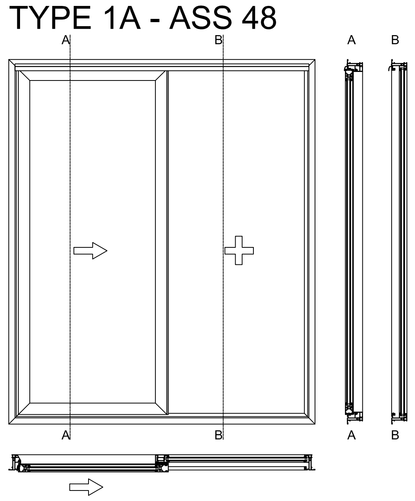

TYPE 2A - ASS 43

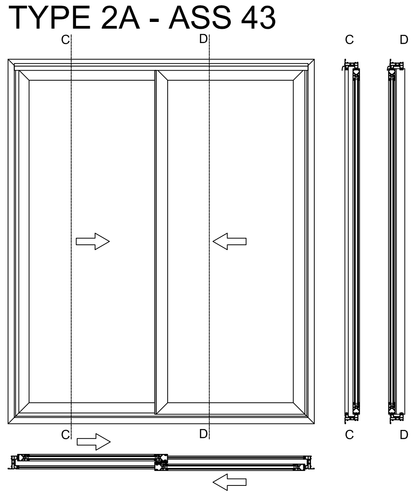

TYPE 2A/1

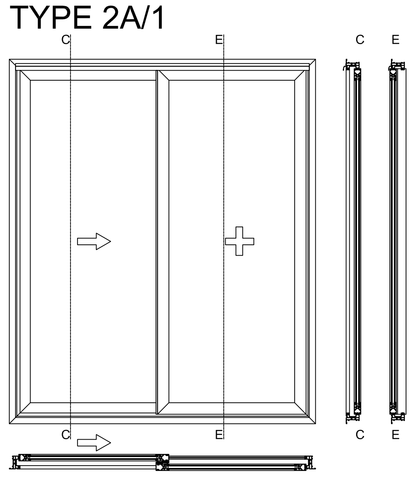

TYPE 2B

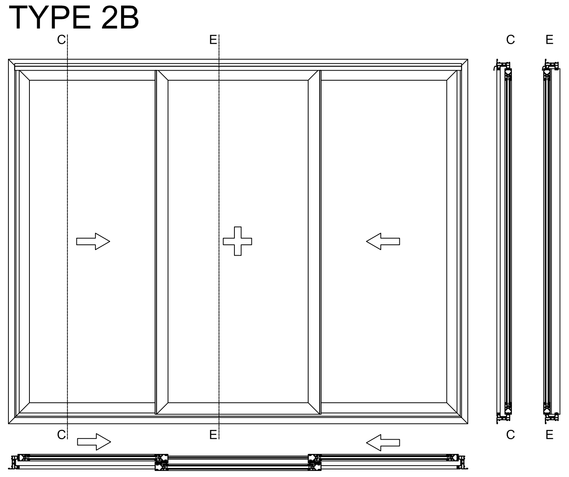

TYPE 2A - ASS 43 SC

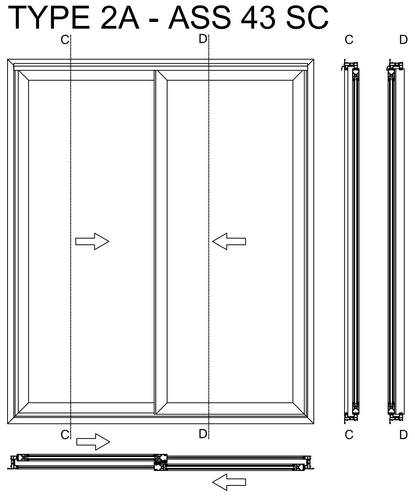

TYPE 2A - ASS 48

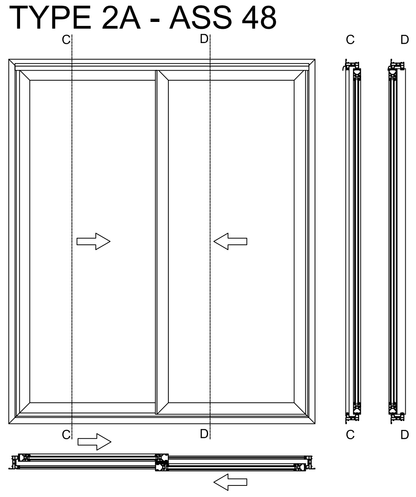

TYPE 2D

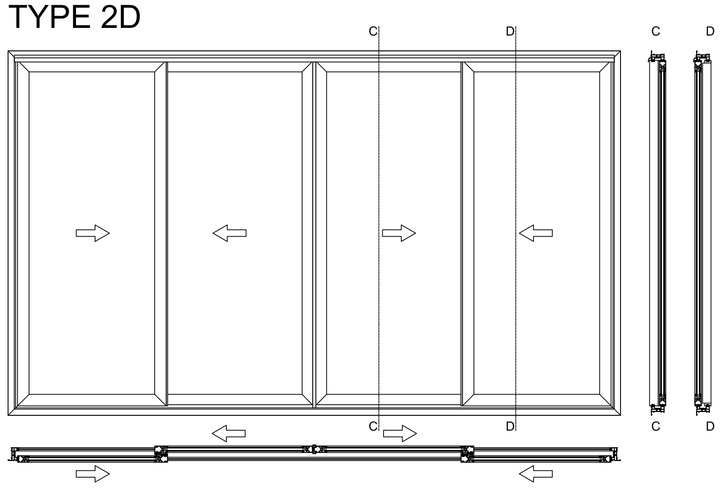

TYPE 2D/1

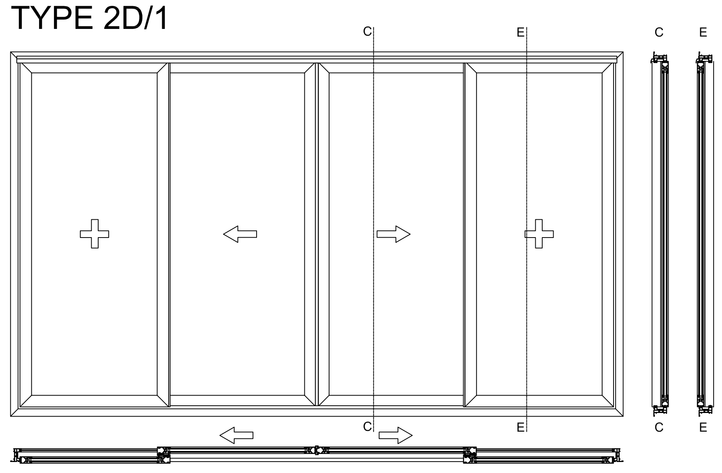

Op deze wijze kunnen ASS43 SC en ASS 48 ook bij type 3 worden toegepast.

TYPE 3E - ASS 43

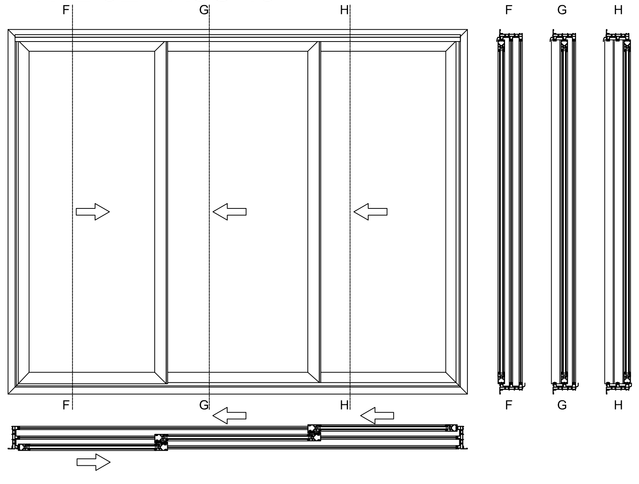

TYPE 3E/1

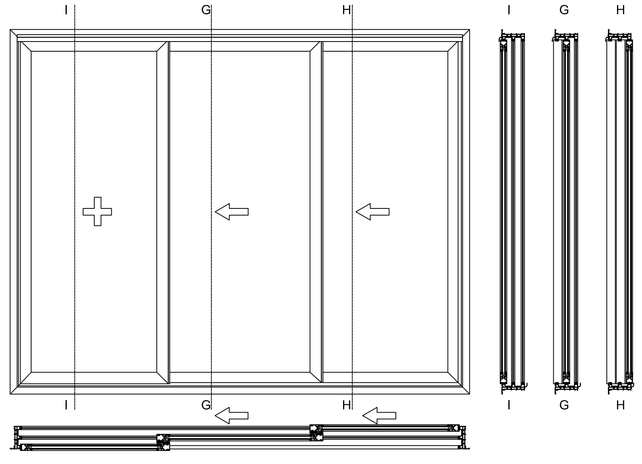

TYPE 3F

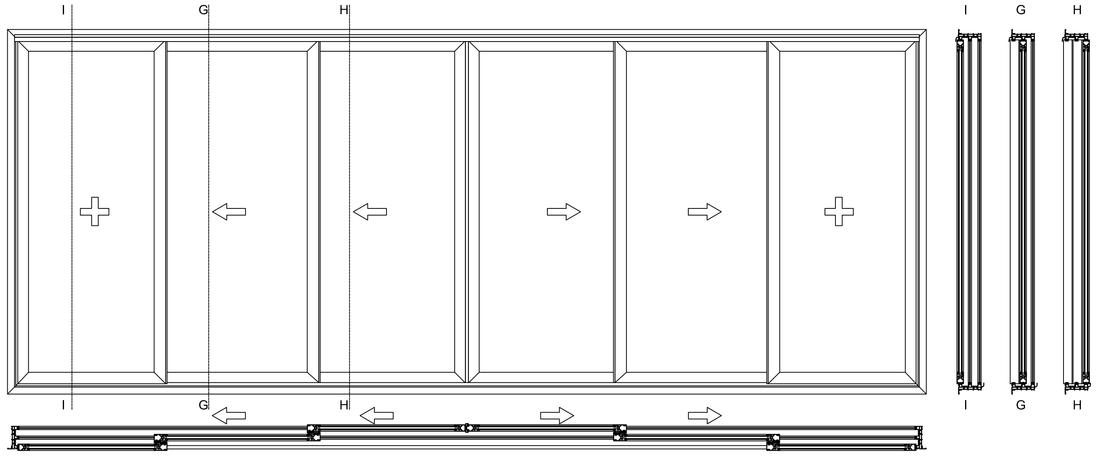

Tekeningen met de vermelding Constructievoorstel moeten door de gebruiker op de nauwkeurigheid en uitvoerbaarheid en haalbaarheid ervan worden gecontroleerd.
Voor het concept en de realisatie blijven alle rechten (inclusief auteursweet, tekeningen- en modellenrecht, merkenwet) voorbehouden. De aansprakelijkheid van SCHÜCO is beperkt tot opzet en grove nalatigheid. Verveelvoudiging en/of doorgeven van het constructievoorstel in zijn geheel of gedeeltelijk zijn uitsluitend met voorafgaande schriftelijke toestemming toegestaan. Voor alle rechtsbetrekkingen die voortvloeien uit het gebruik van het constructievoorstel gelden aanvullend de algemene verkoop- en leveringsvoorwaarden evenals de technische voorwaarden.1992
De uitvoering van de profielafmetingen moet conform definitieve, statische berekening gebeuren! De Schüco-verwerkingsrichtlijnen moeten worden nageleefd.
Alle haarvoegen, groef-, T- en contactpunten moeten volgens de richtlijnen worden afgedicht. Contact met aluminium of stalen profielen moet door dichtingsbanden worden vermeden. Alle door ons vermelde afmetingen en hoeken moeten door de verwerker nauwgezet worden gecontroleerd.
Verbindingsmiddelen moeten naargelang het montageconcept, de statische berekening en de geldende normen worden uitgevoerd.

Systeem
ASS 43 - ASS 43 SC - ASS 48

Schaal
1:20 1:10 1:2 (A0)

Datum tekening
01-07-2015

SCHÜCO
SCHÜCO Nederland BV
Rendementsweg 3a, 3641 SK Mijdrecht
Telefoon: (0031) 0297 233670